Barmesa® Pumps

EQUIPO CONTRA INCENDIO ECI C/MOTOR A DIÉSEL UL

Modelo:
EH125-80-315/HE6D180-148
Punto de operación:
750 GPM @ 130 PSI

CARACTERÍSTICAS GENERALES:

- **Bomba** centrífuga horizontal tipo ANSI para servicio contraincendios, acoplada al motor diésel mediante cople REXNORD. De alta eficiencia y **cumplimiento hidráulico con los tres puntos que exige la norma NFPA 20**. La bomba está equipada con estopero, cumpliendo con la norma NFPA 20.
- **Motor diésel de alto desempeño con certificación UL**, enfriado por agua mediante intercambiador de calor. Incluye sensores de RPM, presión de aceite y alta temperatura, así como todo el sistema de válvulas y conexiones necesarias.
- **Tablero de instrumentos** compatible con cualquier tablero contraincendios listado UL/FM para bomba diésel de 2 baterías de 24 VDC.
- **Tablero de control marca TORNATECH** serie GFD para operar el motor diésel de 2 baterías / 24 VDC, cumpliendo con los requerimientos de NFPA-20.
- **Precalentador de refrigerante** de 1000 watts / 220 VCA con termostato, tipo bote para operación a 60 °C, acabado en acero inoxidable.
- **Tanque de combustible** horizontal de 750 litros, fabricado en lámina ASTM-1012, con conexiones y mangueras para succión y retorno.

ESPECIFICACIONES DE LA BOMBA	
Modelo	EH125-80-315
Tamaño	Ø6" x 5" brida ANSI #150
Tipo	Centrífuga horizontal
Materiales	Hierro gris ASTM-48
Etapas	1
Impulsor	Bronce
Flecha	Acero inoxidable 316
Tipo de sello	Estopero

ESPECIFICACIONES DEL MOTOR	
Modelo	HE6D180-148
Tipo de aspiración	Turbo cargado
Número de cilindros	6
Ø x carrera pistón (mm)	102 x 118
Radio de compresión	17.5 a 1
Desplazamiento total (L)	5.78
Potencia neta (kW/HP)	110/ 148 HP
Máx. RPM	2900
Torque (N.m)	>457
Consumo diésel (g/kW.h)	>220
Sentido giro de flecha	Anti-horario
Tipo de arranque	Eléctrico 24 VDC
Sistema de combustión	Inyección directa
Sistema de enfriamiento	Agua c/ intercambiador
Aceite requerido	15W40
Cantidad de aceite (L)	13
Peso neto (kg)	600

FICHA TÉCNICA

Actualizado: 25/SEP/2025

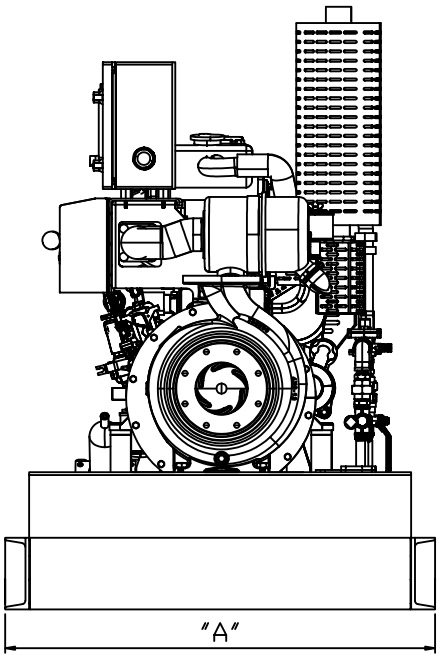

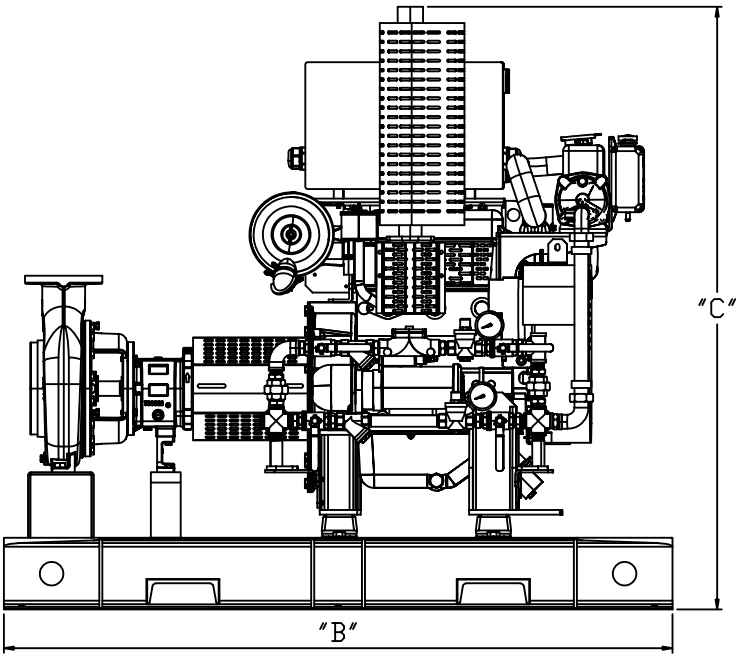
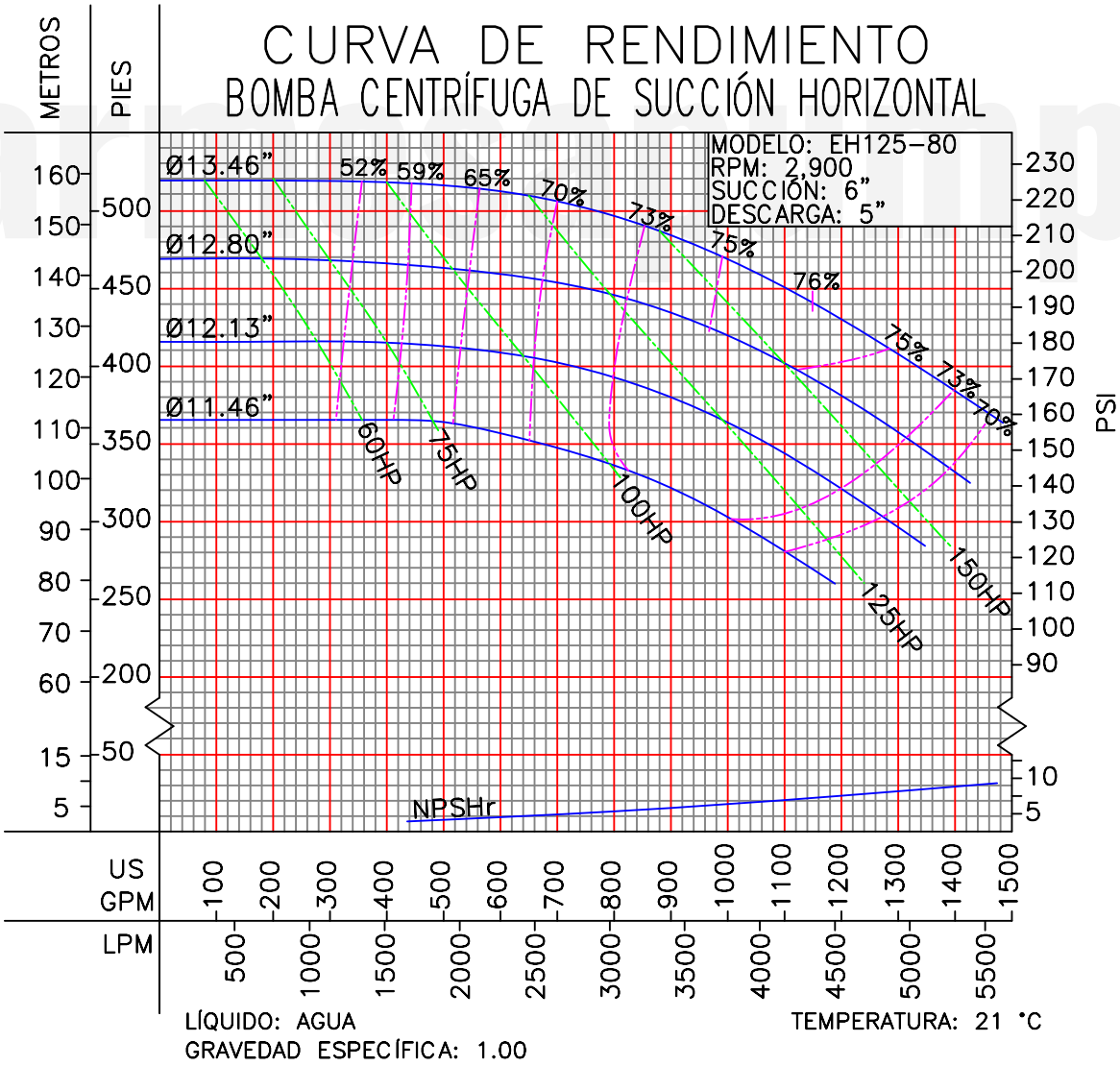
MODELO DEL EQUIPO	DIMENSIONES (cm)			
	A	B	C	PESO (kg)
EH125-80-315/HE6D180-148	102	193	187	931